DoorHan®

ГАРАЖНЫЕ ДВЕРИ

- Установка гаражной двери DoorHan является самым эффективным решением для организации входа в техническое помещение. Она выполняет сразу несколько функций: перекрывает входной проем и сохраняет комфортную температуру внутри гаража.

- Модельный ряд дверей DoorHan отличается от аналогов энергоэффективностью, выгодной ценой, разнообразием цветовых решений. Двери выполнены в одном дизайне с секционными воротами DoorHan.

СОДЕРЖАНИЕ

ГАРАЖНЫЕ ДВЕРИ 4

ГАРАЖНЫЕ ДВЕРИ PREMIUM 6

ГАРАЖНЫЕ ДВЕРИ ИЗ ПАНОРАМНЫХ ПАНЕЛЕЙ 8

ГАРАЖНЫЕ ДВЕРИ МОДЕЛИ «УЛЬТРА» 10

ДИЗАЙН 12

АКСЕССУАРЫ И ФУРНИТУРА 17

ТЕХНИЧЕСКИЕ ХАРАКТЕРИСТИКИ 18

DoorHan®

ГАРАЖНЫЕ ДВЕРИ

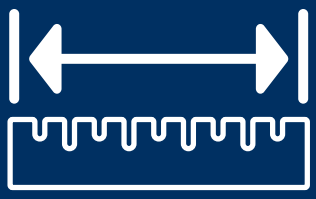

ШИРИНА ПРОЕМА:
500–1 500 ММ

ВЫСОТА ПРОЕМА:
500–2 500 ММ

- Конструктивные особенности: гаражные двери DoorHan изготавливаются из сэндвич-панелей, окантованных окрашенным алюминиевым профилем. Несущий профиль рамы изготовлен из коррозионностойкого алюминия. В полотно двери врезана удобная, надежная ручка.
- Преимущества: по всему периметру дверного блока устанавливается двойной контур уплотнения, что обеспечивает герметизацию проема и препятствует образованию сквозняков. Сэндвич-панели, используемые как в секционных воротах, так и в дверях, сохраняют тепло в помещении. Надежная конструкция петель обеспечивает долгий срок эксплуатации.
- Дизайн: гаражные двери изготовлены в одном дизайне с полотном секционных ворот DoorHan, что обеспечивает их гармоничное сочетание при установке в одном фасаде. Все возможные варианты дизайна приведены на стр. 12.

DoorHan®

ГАРАЖНЫЕ ДВЕРИ PREMIUM

ШИРИНА ПРОЕМА:
500–1 500 ММ

ВЫСОТА ПРОЕМА:
500–2 500 ММ

- Конструктивные особенности: изготавливаются из сэндвич-панелей, облицованных с наружной стороны декоративными алюминиевыми профилями. Алюминиевые профили стилизованы под доску из ценной породы дерева. На полотно установлены декоративные кованые элементы и удобная элегантная ручка.
- Преимущества: используемые высококачественные материалы для облицовки дверей повышают их прочность, а особый метод нанесения покрытия защищает профили от появления царапин и ультрафиолетового воздействия.
- Дизайн: уникальная облицовка профилями «под дерево» придает гаражному помещению элегантный вид. Гаражные двери Premium-класса — современное, эксклюзивное дизайнерское решение от компании DoorHan. Все возможные варианты дизайна приведены на стр. 14.

DoorHan®

ГАРАЖНЫЕ ДВЕРИ ИЗ ПАНОРАМНЫХ ПАНЕЛЕЙ

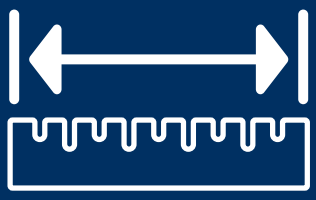

ШИРИНА ПРОЕМА:
500–1 500 ММ

ВЫСОТА ПРОЕМА:
500–2 500 ММ

- Конструктивные особенности: двери изготовлены из алюминиевых профилей. В качестве остекления используется оргстекло или ударопрочный поликарбонат — современный материал, сочетающий в себе прочность и легкость.
- Преимущества: двери с панорамными панелями пропускают свет, что обеспечивает естественное освещение гаражного помещения днем.
- Дизайн: панели с панорамным остеклением или окнами; возможны варианты полного и частичного остекления.

DoorHan®

ГАРАЖНЫЕ ДВЕРИ МОДЕЛИ «УЛЬТРА»

ШИРИНА:
980 ММ

ВЫСОТА:
2 050 ММ

- Конструктивные особенности: полотно двери состоит из панелей типа «сэндвич». Рама выполнена из алюминиевого профиля.
- Преимущества: двери обладают высокой коррозионной стойкостью.
- Дизайн: панели с дизайном «доска». Модель «Ультра» идеально сочетается с секционными гаражными воротами. Все возможные варианты дизайна приведены на стр. 16.

Дизайн панелей

Доска

Широкая центральная полоса

Филенка

Волна

Под дерево (внешняя сторона панели)

Варианты заполнения двери

Доска

Широкая центральная полоса

Филенка

Горизонтальная полоса
(внутренняя сторона панели)

Stucco (внутренняя сторона панели)

Волна

RAL 9003

RAL 9006

RAL 7004

RAL 1014

RAL 6005

RAL 5005

RAL 7016

RAL 3000

RAL 3005

RAL 8017

RAL 8014

Золотой дуб

Венге

По вашему желанию возможна покраска панелей и окантовки в любой цвет согласно международной RAL-карте. При выводе на печать цвета могут быть искажены, пользуйтесь оригинальной RAL-картой.

Облицовка полотна PREMIUM CLASSIC

Premium Classic B-3,
цвет «золотой дуб»

Premium Classic B-2,
цвет «золотой дуб»

Premium Classic B-1,
цвет «золотой дуб»

Цвет полотна и окантовки

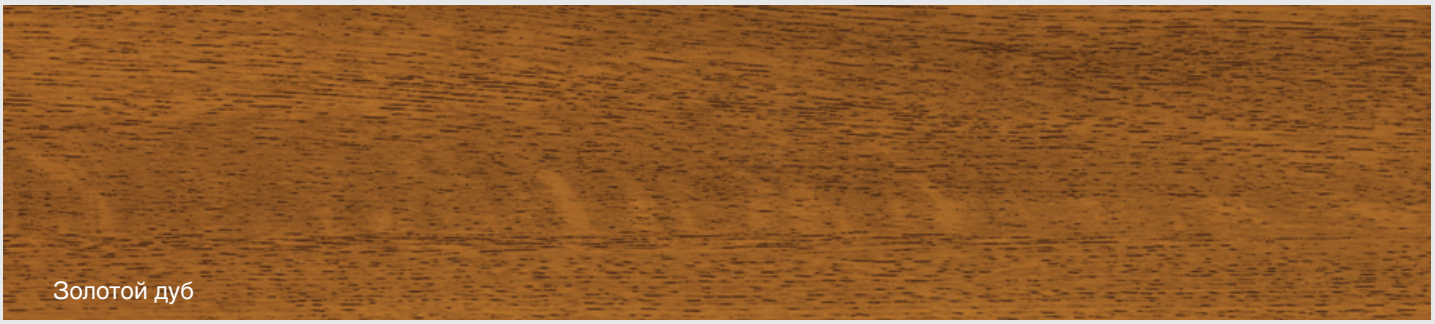

Золотой дуб

Темный орех

Облицовка полотна PREMIUM COUNTRY

Premium Country B-1,
цвет «темный орех»

Premium Country B-2,
цвет «темный орех»

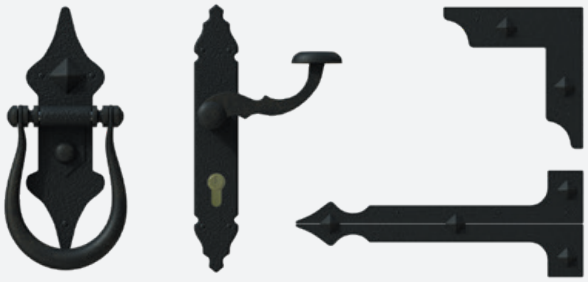

Декоративные кованые элементы

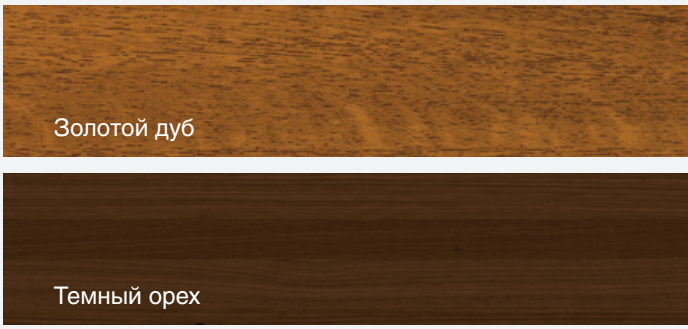

Цвет полотна и окантовки

Облицовка полотна PREMIUM HI-TECH

Premium Hi-Tech B3

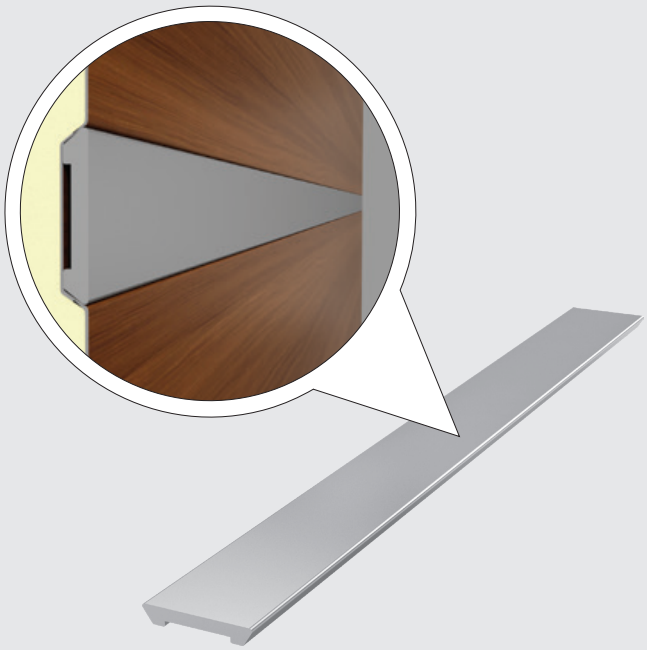

Алюминиевый молдинг

Внешняя сторона панели

RAL 9003

RAL 8017

RAL 8014

Под дерево

Доска

Внутренняя сторона панели

RAL 9003

Stucco

Гофра

АКСЕССУАРЫ И ФУРНИТУРА

Рычажный доводчик

Замок электромеханический

Окна

Размер: 452 × 302 мм. Цвета окантовки: белый, коричневый, золотой

Размеры: 635 × 330, 607 × 202 мм. Цвет окантовки: черный

Фурнитура

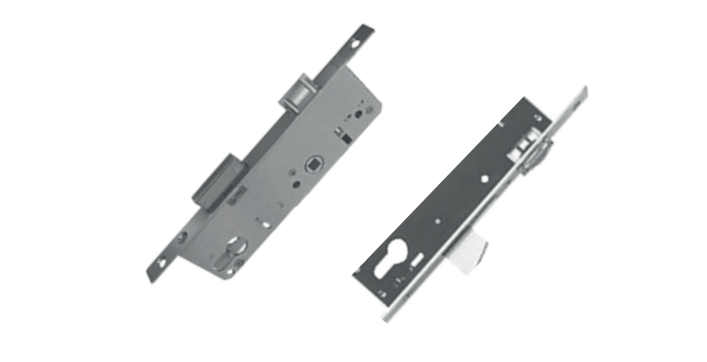

Врезной механический замок

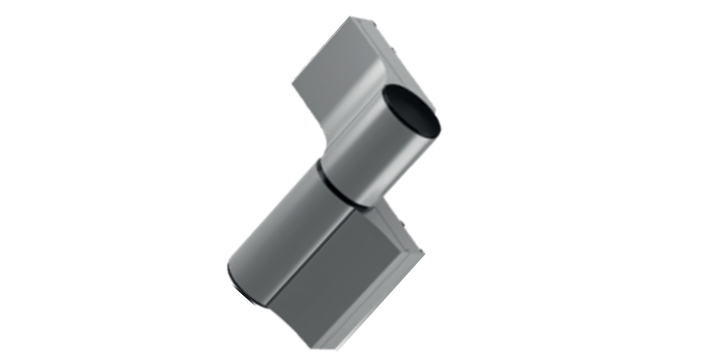

Петля алюминиевая

ТЕХНИЧЕСКИЕ ХАРАКТЕРИСТИКИ

Гаражные двери могут быть изготовлены с открытием в левую или правую сторону, наружу или внутрь помещения. Чтобы скрыть установочный зазор между коробкой двери и проемом, по бокам и сверху профиля коробки устанавливаются нащельники. Порог двери может быть выполнен как в стандартном варианте высотой 16 мм, так и в усиленном — высотой 68 мм. При установке двери уменьшение проема по горизонтали составляет 136 мм, по вертикали — 136 либо 84 мм в зависимости от типа порога.

Варианты открытия двери

Открытие наружу, петли слева

Открытие наружу, петли справа

Открытие внутрь, петли слева

Открытие внутрь, петли справа

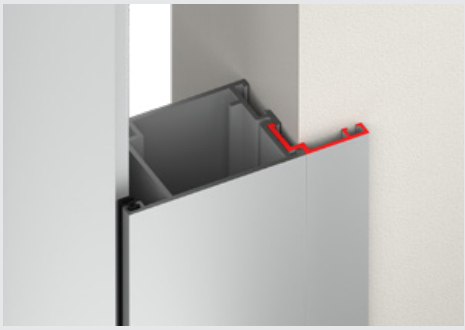

Нащельник по контуру рамы

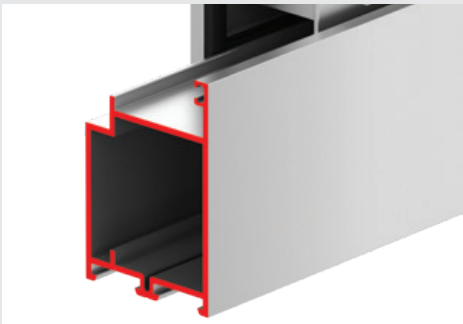

Усиленный порог 68 мм

Стандартный порог 16 мм

Технические характеристики

Высота проема	от 500 до 2500 мм
Ширина проема	от 500 до 1500 мм
Толщина блока двери с коробкой	45 мм
Безотказность	не менее 150000 циклов открывания-закрывания
Вес полотна	16 кг/м^3
Звукоизоляция	не менее 30 дБ
Сопротивление теплопередаче	0,77 м^2·°С/Вт
Воздухонепроницаемость	2 класс (давление воздуха 50 Па)
Водонепроницаемость	1 класс (давление воды 30 Па)

ДЛЯ ЗАМЕТОК

DoorHan®

DOORHAN.RU

8-800-200-22-08
(ЗВОНОК ПО РОССИИ БЕСПЛАТНЫЙ)